FLIESS Steuerungen

KS1611-051109PA, PLZ-Raum D-16547 Rev.: 0710
Komfortable Solar-Heizungsanlage, System Wasserweiche
- ***ein Mischer-Radiatorenheizkreis***
- ***Pelletskessel mit Rücklaufbeimischung und solarer Kesselblockade (Priorität Solar)***
- ***Solarpufferspeicher mit externer Frischwasserbereitung***
- ***Wärmemengenzähler für Pelletskessel und Solaranlage***
- ***Brauchwasserzirkulation***
- ***Standard-Solaranlage***

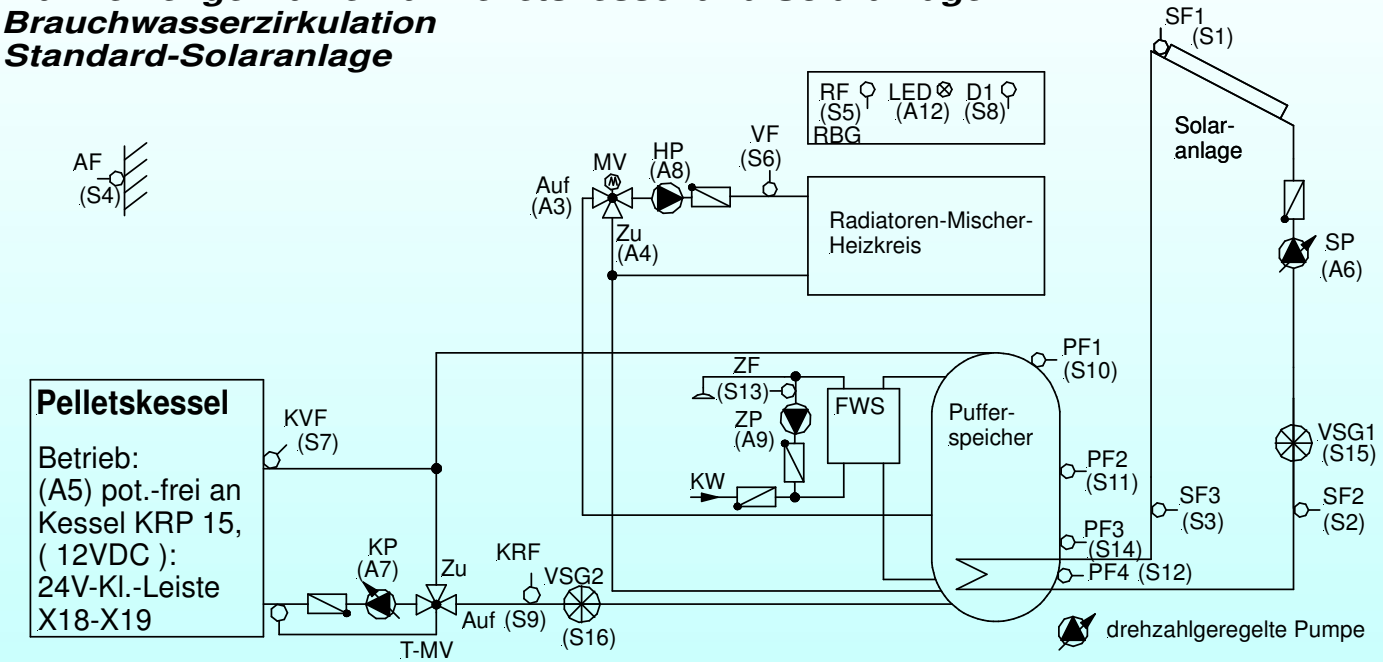

AF - Außentemperaturfühler
D1 - Taster - Beenden 1x Priorität Solar
FWS - Frischwasserbereitung
HP - Heizkreispumpe
K1 - Hilfsrelais im Kesselschaltkasten
KP - Kesselladepumpe
KRF - Kesselrücklauftemperaturfühler
KVF - Kesselvorlauftemperaturfühler
LED - Leuchtanzeige gelb, Priorität Solar
MV - Dreiwege-Mischventil
PF1 - Puffertemperaturfühler Brauchwasserzone, oben
PF2 - Puffertemperaturfühler Brauchwasserzone, unten
PF3 - Puffertemperaturfühler Heizwasserzone, unten
PF4 - Puffertemperaturfühler Solar
RBG - Raumbediengerät
RF - Raumtemperaturfühler
SF1 - Solarkollektortemperaturfühler
SF2 - Solarrücklauftemperaturfühler
SF3 - Solarvorlauftemperaturfühler
SP - Solarpumpe
T-MV - Thermostatisches Mischventil
VF - Temperaturfühler Heizungsvorlauf
VSG1 - Volumenstromgeber Solar
VSG2 - Volumenstromgeber Kessel
ZF - Zirkulationsrücklauftemperaturfühler
ZP - Zirkulationspumpe